ՀԻՄՆԱՅԻՆ ՀԵԾԱՆ ՀՀ-1 ; ՀՀ-2

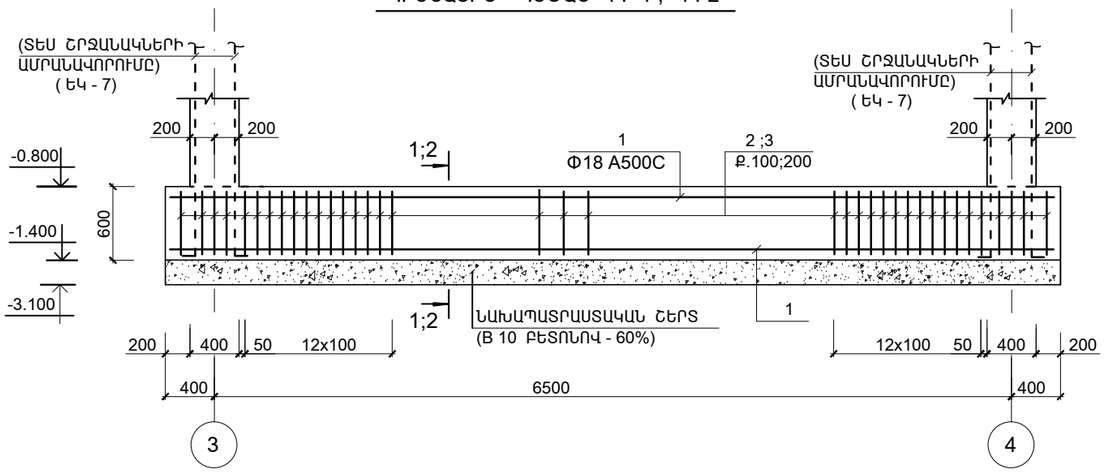

1 - 1
ՀԻՄՆԱՅԻՆ ՀԵԾԱՆ ՀՀ-1

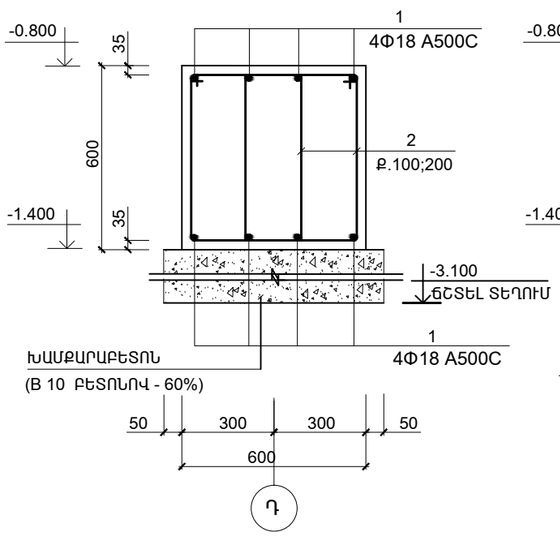

2 - 2
ՀԻՄՆԱՅԻՆ ՀԵԾԱՆ ՀՀ-2

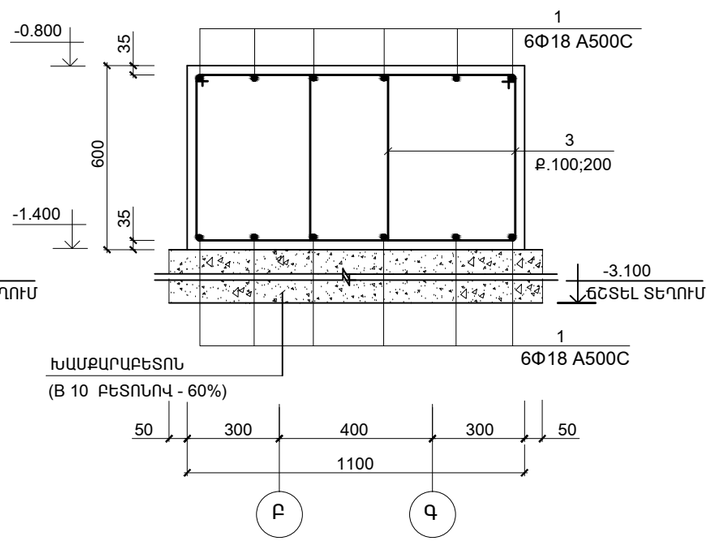

ՏԱՐՐԵՐԻ ՄԱՍՆԱՑՈՒՑԱԿ

ԴԻՐՔ	ԷՍՔԻԶ
2	470; 520; 620; 370
3	730; 520; 620; 630

ՄԱՍՆԱԳԻՐ

ԴԻՐՔ	ՆՇԱՆԱԿՈՒՄԸ	ԱՆՎԱՆՈՒՄԸ		ՔԱՆ.	ՔԱՇԸ ՄԻԱՎՈՐԻ ԿԳ.	ԾԱՆՈԹ. ԸՆԴ. ԿԳ.
	ՄԻԱՁՈՒՅԼ Ե.Բ ԷԼ_ԵՐ					
		ՀԻՄՆԱՅԻՆ ՀԵԾԱՆ ՀՀ-1	(1 ՀԱՏ)			
		ՏԱՐՐԵՐ				
1	ГОСТ Р 52544 - 2006	Φ18 A500C	L = 7250	8	14.5	116.0
2	-"-	Φ8 A-IC	L = 1980	104	0.8	83.2
		ՆՅՈՒԹԸ՝				
		ԲԵՏՈՆ B 20				2.63 (Մ³
		ՀԻՄՆԱՅԻՆ ՀԵԾԱՆ ՀՀ-2	(1 ՀԱՏ)			
		ՏԱՐՐԵՐ				
1	ГОСТ Р 52544 - 2006	Φ18 A500C	L = 7250	12	14.5	174.0
3	-"-	Φ8 A-IC	L = 2500	104	1.0	104.0
		ՆՅՈՒԹԸ՝				
		ԲԵՏՈՆ B 20				4.82 (Մ³

ՄԵՏԱՂԻ ԾԱԽՍԻ ԱՄՓՈՓԱԳԻՐԸ ՄԵԿ ԷԼ-ՏԻ ՀԱՄԱՐ ; ԿԳ

ԷԼ - ՏԻ ՄԱԿՆԻՇԸ	ԱՄՐԱՆԱՅԻՆ ՏԱՐՐԵՐ						
	ԱՄՐԱՆԻ ԴԱՍԸ						ԸՆԴ. ԾԱԽՍԸ
	A-IC			A500C			
	ГОСТ Р 52544 - 2006						
	Φ8		ԸՆԴ.	Φ18		ԸՆԴ.	
ՀՀ - 1	83.2		83.2	116.0		116.0	199.2
ՀՀ - 2	104.0		104.0	174.0		174.0	278.0

ԾՐԱԳՐԻ ԱՌԱՋԱԴՐԱՆՔ՝ ՏՄԱԳՄ-01			ՏԱՎՈՒՇԻ ՄԱՐԶԻ ԱՐԾՎԱԲԵՐԴ ԳՅՈՒՂԻ ՄԱՆԿԱՊԱՐՏԵԶԻ ԿԱՌՈՒՑՄԱՆ ՆԱԽԱԳԾԻ ՏԵՂԱԿԱՊՈՒՄ
			ԿՈՆՍՏՐՈՒԿՏՈՐԱԿԱՆ ՄԱՍ
ՆԱԽԱԳԾ.	ԱՂԱՋԱՆՅԱՆ Լ.		ՀԻՄՆԱՅԻՆ ՀԵԾԱՆ ՀՀ-1; ՀՀ-2
ՊԱՇՏՈՆ	ԱԶԳԱՆՈՒՆ	ՍՏՈՐԱԳՐ.	

ՓՈՒԼ	ԹԵՐԹ	ԹԵՐԹԵՐ
ԱՆ	ԵԿ-4	24

INTER energia ԻՆՏԵՐ էներգիա ՍՊԸ